Schéma de câblage – WINDOW – (Conduite à droite)
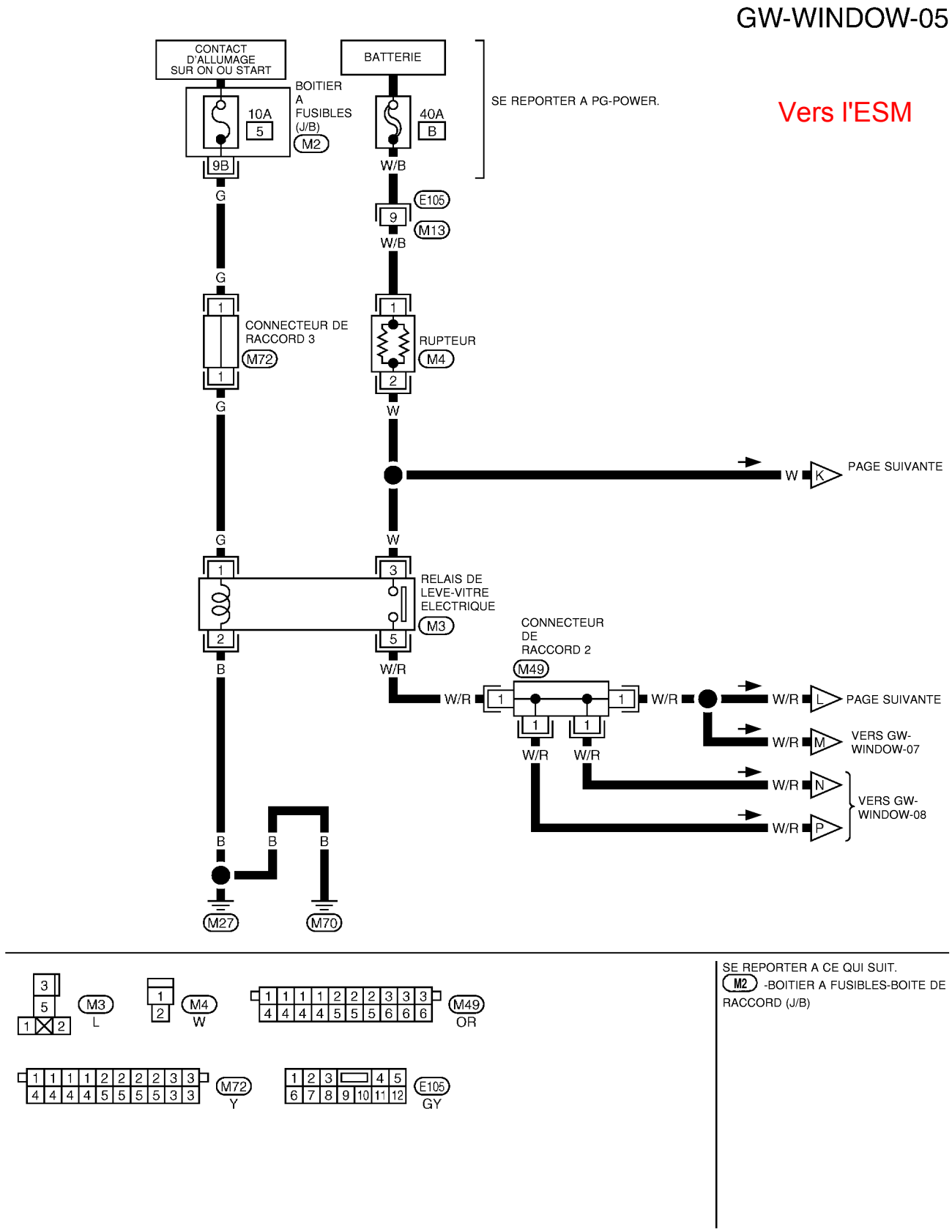
EIS00462